Karakteristike

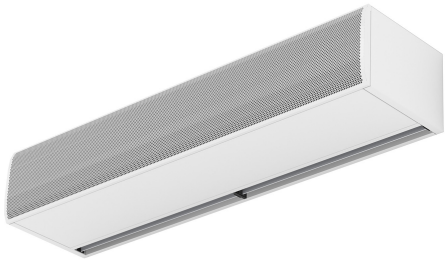

- Specialiai suprojektuotos montuoti šaldymo kamer? ir šaldikli? durel?se.
- Savaeig? korpuso konstrukcija pagaminta iš cinkuoto plieno plokšt?s, apdaila pagaminta iš baltos spalvos RAL9016 epoksidinio poliesterio konstrukcijos.Pagal pageidavim? galima ?sigyti kit? spalv? arba ner?dijan?io plieno.
- Didel?s briaunotos ?leidimo grotel?s, kad b?t? išvengta intensyvios prieži?ros.Taip pat galima ?sigyti su plokš?iomis mikro perforuotomis ?leidimo grotel?mis, elegantiškesn?mis komercin?ms durims, jei šildymo nereikia.
- Anoduoto aliuminio išleidimo ment?s, orlaivio formos, reguliuojamas nuo 0 iki 15º kiekvienoje pus?je.
- EC dvigubo ?leidimo išcentriniai ventiliatoriai, varomi išorinio rotoriaus varikliu su žemu triukšmo lygiu ir labai ekonomiškais, efektyviais ventiliatoriais.
- „A“ tipo be šildymo, tik oras.
- Advanced Plug&Play control. Includes: Advanced PRO control with LCD display and integrated thermostat, door contact, 10m and remote control. With integrated functions: door delay (configurable); interface mode; operation, alarm and maintenance warning signals; and multiple digital inputs that modify the air curtain's operation.
- Includes protective varnish for the electronic board and control.
- Optional:
  • Auxiliary temperature sensors that improve air curtain control and increase energy savings.
  • Clever PRO intelligent control (automatic, programmable, ModBus via PLC, timer, etc.) with an additional temperature sensor.
- Includes varnishing on the PCB to protect it from corrosion.

Specifikacije

50Hz

Model	Negrejano	
	(m³/h)	(m)
KBB 1000 A	5-7	
KBB 1500 A	5-7	
KBB 2000 A	5-7	
KBB 2500 A	5-7	
KBB 3000 A	5-7	
KSB 1000 A	3,5-5	
KSB 1500 A	3,5-5	
KSB 2000 A	3,5-5	
KSB 2500 A	3,5-5	
KSB 3000 A	3,5-5	

60Hz

Model	Negrejano	
	(m³/h)	(m)
KSB 1000 A	3,5-5	
KSB 1500 A	3,5-5	
KSB 2000 A	3,5-5	
KSB 2500 A	3,5-5	
KSB 3000 A	3,5-5	

Dimenzije

View from the top / *Vista superior*

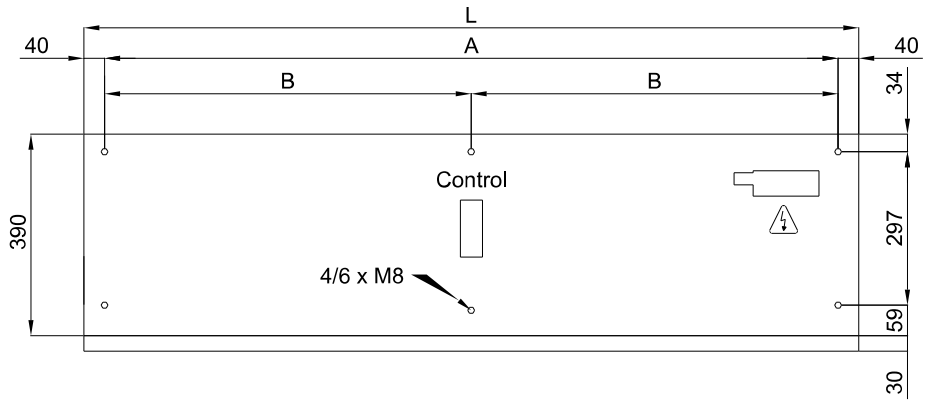

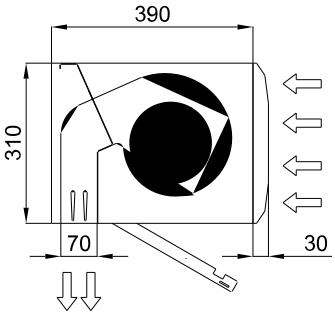

Lateral View / *Vista Lateral*

View from the bottom / *Vista inferior*

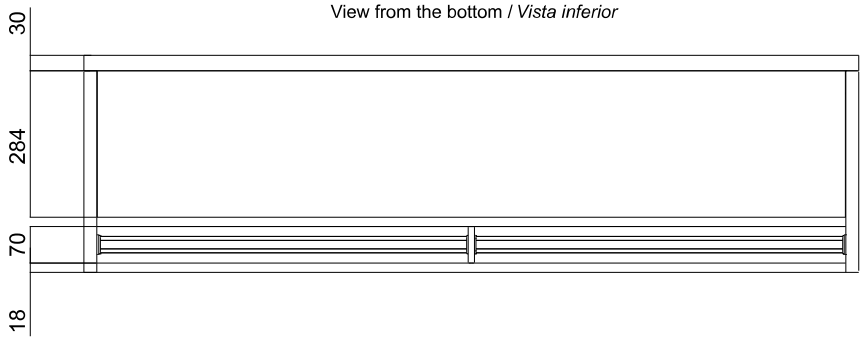

L	A	B
1000	920	-
1500	1420	710
2000	1920	960
2500	2420	1210
3000	2920	1460