RUND DX-HI| Vazdušne Zavese Toplotna Pumpa Hitachi

Karakteristike

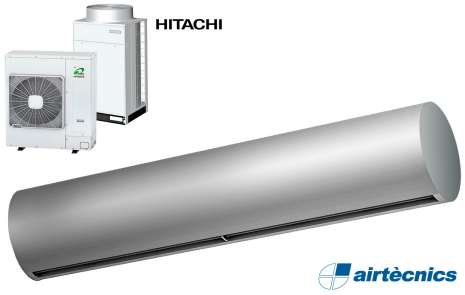

- Dekorativna cilindri?na zavesa koja štedi energiju. Do 70% smanjenja u ceni i emisiji CO2 (grejni na?in rada).
- Brušena samoodržavaju?a konstrukcija ku?išta napravljena od plo?a galvanizovanog ?elika, sa završnicom u strukturalnoj epoxi-poliester slikarsko beloj RAL9016 ili srebrno-sivoj RAL9006 kao standardnoj.Druge boje ili nerdjaju?i ?elik su dostupne na zahtev.
- Velika brušena ulazna rešetka koja ne zahteva intenzivno održavanje.
- Anodizirani aluminijumski ispusni kraci, aerodinami?nog oblika., prilagodjivi od 0 do 15 stepeni svake strane.
- Centrifugalni ventilatori sa duplim otvorom pokretani spoljašnjim motorom rotora, sa niskim nivoom buke. Selektor 5 brzina.EC modeli sastavljeni sa veoma štedljivim i efikasnim ventilatorima.
- Obuhvata samo grejanje direktnog proširenja spirale sa ugradjenim toplotnim senzorima.
- Advanced Plug&Play control. Includes: Advanced PRO control with LCD display and integrated thermostat, door contact, 7m RJ11 cable and remote control.
- DX 1:1:
  Spremno za povezivanje sa HITACHI Inverter vanjskom grejnom pumpom elementom (R410A/R32). Zahteva HITACHI DX Interfejs ALAT prilagodjen za vazdušnu zavesu sa ventilom za proširenje i kontrolom koja se može programirati.
- DX VRF:
  Spremno za povezivanje sa HITACHI VRF vanjskom grejnom pumpom elementom (R410A). Zahteva HITACHI VRF Interfejs ALAT prilagodjen za vazdušnu zavesu sa ventilom za proširenje i kontrolom koja se može programirati.

Specifikacije

50Hz

Toplotna Pumpa - DX 1:1			
Model	**(m³/h)**		**(m)**
RUND ECG 1000 DX8-HI	3-4,2		
RUND ECG 1500 DX13-HI	3-4,2		
RUND ECG 1500 DX15-HI	3-4,2		
RUND ECG 2000 DX22-HI	3-4,2		
RUND ECG 2500 DX22-HI	3-4,2		
RUND ECG 2500 DX28-HI	3-4,2		
RUND ECG 3000 DX28-HI	3-4,2		

Toplotna Pumpa - VRF		
Model	**(m³/h)**	**(m)**
RUND ECG 1000 VRF10-HI	3-4,2	
RUND ECG 1500 VRF13-HI	3-4,2	
RUND ECG 1500 VRF15-HI	3-4,2	
RUND ECG 2000 VRF20-HI	3-4,2	
RUND ECG 2000 VRF24-HI	3-4,2	
RUND ECG 2500 VRF25-HI	3-4,2	
RUND ECG 2500 VRF29-HI	3-4,2	
RUND ECG 3000 VRF29-HI	3-4,2	

60Hz

Toplotna Pumpa - DX 1:1

Model	(m³/h)	(m)
RUND ECG 1000 DX8-HI	3-4,2	
RUND ECG 1500 DX13-HI	3-4,2	
RUND ECG 1500 DX15-HI	3-4,2	
RUND ECG 2000 DX22-HI	3-4,2	
RUND ECG 2500 DX22-HI	3-4,2	
RUND ECG 2500 DX28-HI	3-4,2	
RUND ECG 3000 DX28-HI	3-4,2	

Toplotna Pumpa - VRF

Model	(m³/h)	(m)
RUND ECG 1000 VRF10-HI	3-4,2	
RUND ECG 1500 VRF13-HI	3-4,2	
RUND ECG 1500 VRF15-HI	3-4,2	
RUND ECG 2000 VRF20-HI	3-4,2	
RUND ECG 2000 VRF24-HI	3-4,2	
RUND ECG 2500 VRF25-HI	3-4,2	
RUND ECG 2500 VRF29-HI	3-4,2	
RUND ECG 3000 VRF29-HI	3-4,2	

Dimenzije

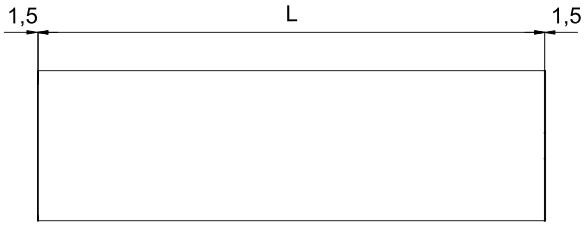

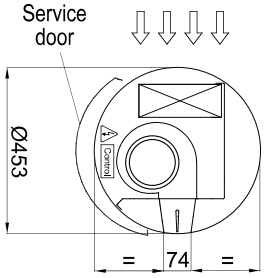

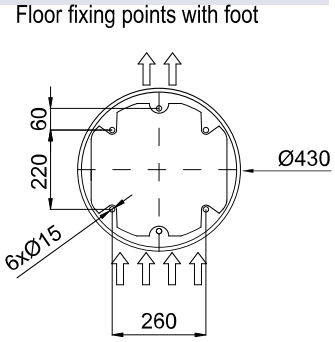

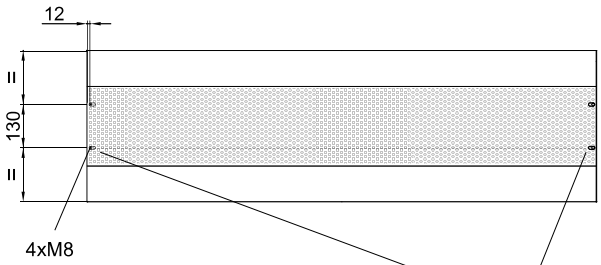

	L
RUND 1000	1025
RUND 1500	1525
RUND 2000	2030
RUND 2500	2530
RUND 3000	2980

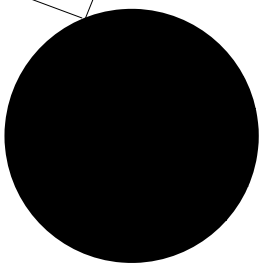

Electrical Connections
Entrances:
RJ45, M21, M26, M32

